Char-Broil®

ELECTRICAL REPLACEMENT MANUAL
MANUEL DE REMPLACEMENT DES PIÈCES ÉLECTRIQUES
HANDBUCH ELEKTRISCHER AUSTAUSCH
MANUALE DI SOSTITUZIONE DEI RICAMBI ELETTRICI
VEJLEDNING TIL ELEKTRISKE UDSKIFTNINGER
PŘÍRUČKA K ROZEBRÁNÍ ELEKTRICKÉHO ZAŘÍZENÍ
NÁVOD K ZAPOJENIU ZARIADENIA DO ELEKTRICKEJ SIETE

MODEL

16202009

DIGITAL ELECTRIC VERTICAL SMOKER® 725

GB
BE CH FR
AT CH DE
CH IT
DK
CZ
SK

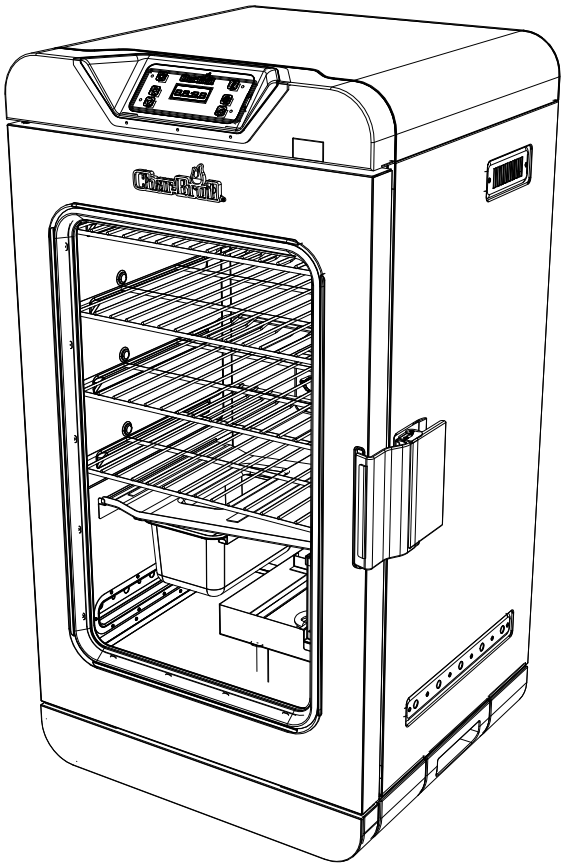

FIGURE 1/ SCHÉMA 1/ ABBILDUNG 1/ FIGURA 1/ FIGUR 1/ OBRÁZEK 1

Remove/ Replace Cooking Grates/ Drip Pan/ Water Pan/ Smoker Box.
Enlevez et remplacez les grilles de cuisson, le plateau d'écoulement, le réservoir d'eau et la boîte de fumage.
Kochrost/ Tropfpfanne/ Wasserpfanne/ Smoker-Box entfernen/ austauschen.
Rimuovere/Sostituire: Griglie di cottura/Vaschetta raccogli gocce/Vaschetta di raccolta dell'acqua/Scatola affumicatore (Smoker Box).
Fjern/udskift grillriste/drypbakke / vandbakke / Smoker Box.
Vyjměte grilovací rošty / odkapávací nádobu / nádobku na vodu / udicí krabičku.

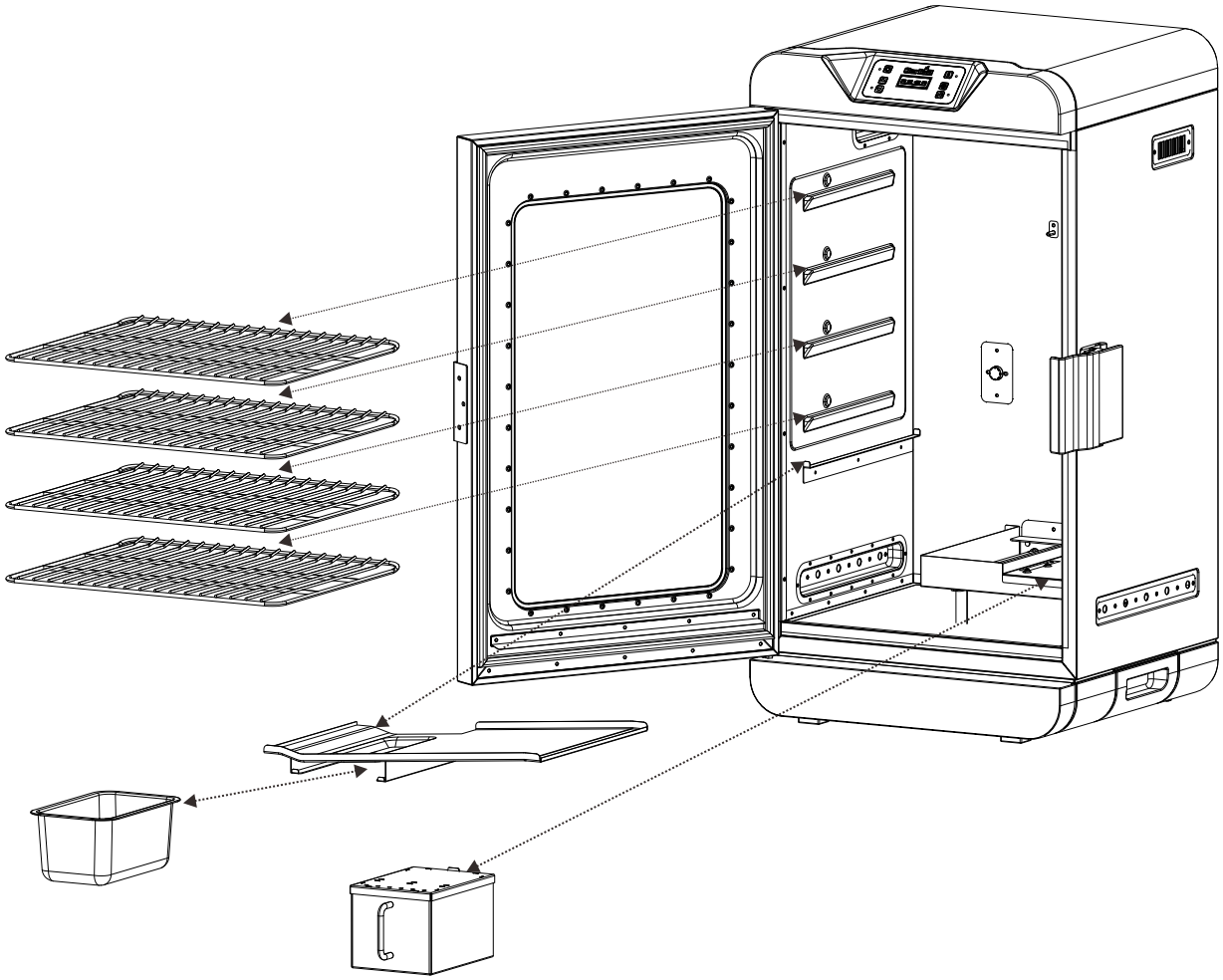

CONTROL PANEL/ MEAT PROBE HOUSING/ DISPLAY KIT/ DISPLAY HOUSING ACCESS
PANNEAU DE CONTRÔLE/LOGEMENT DE LA SONDE THERMIQUE/INDICATEUR/LOGEMENT DE L'INDICATEUR
BEDIENFELD/ FLEISCHSONDENGEHÄUSE/ DISPLAY-SET/ DISPLAY-GEHÄUSE ZUGANG
PANNELLO DI CONTROLLO / ALLOGGIAMENTO DELLA SONDA PER CARNE / KIT DEL DISPLAY / ACCESSO ALL'ALLOGGIAMENTO DEL DISPLAY
KONTROLPANEL / STEGETERMOMETERHUS / DISPLAYSÆT / ADGANG TIL DISPLAYHUS
PŘÍSTUP K ŘÍDICÍMU PANELU / KRYTU SONDY NA MASO / SOUSTAVĚ DISPLEJE / OSAZENÍ DISPLEJE

FIGURE 2A/ SCHÉMA 2A/ ABBILDUNG 2A/ FIGURA 2A/ FIGUR 2A/ OBRÁZEK 2A

Remove/ Replace Control Panel Assembly
Enlevez et remplacez le panneau de contrôle.
Bedienfeld entfernen/ austauschen.
Rimuovere/Sostituire il gruppo del pannello di controllo.
Fjern/udskift montering af kontrolpanel.
Sejměte díl řídicího panelu.

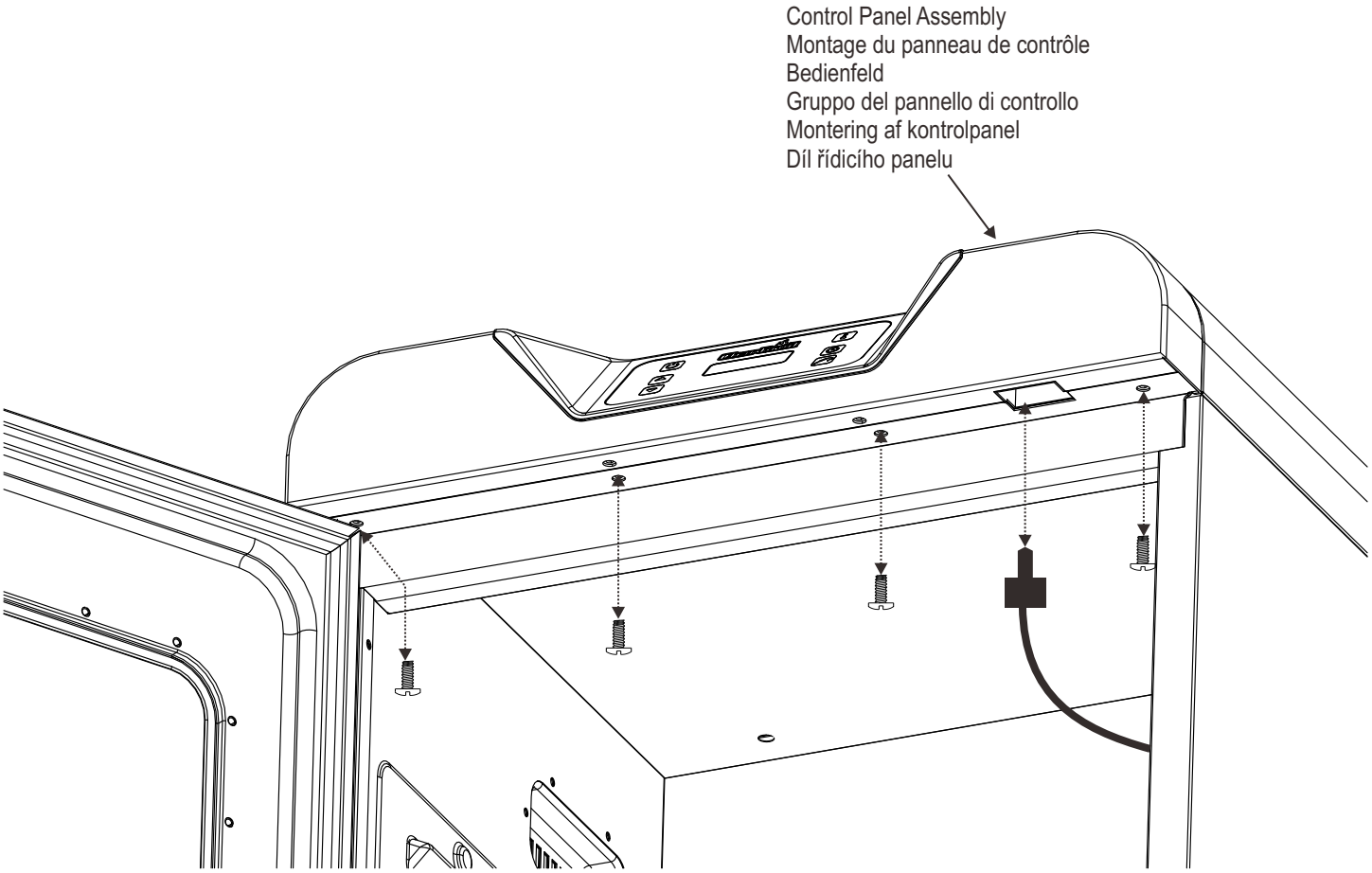

FIGURE 2B/ SCHÉMA 2B/ ABBILDUNG 2B/ FIGURA 2B/ FIGUR 2B/ OBRÁZEK 2B

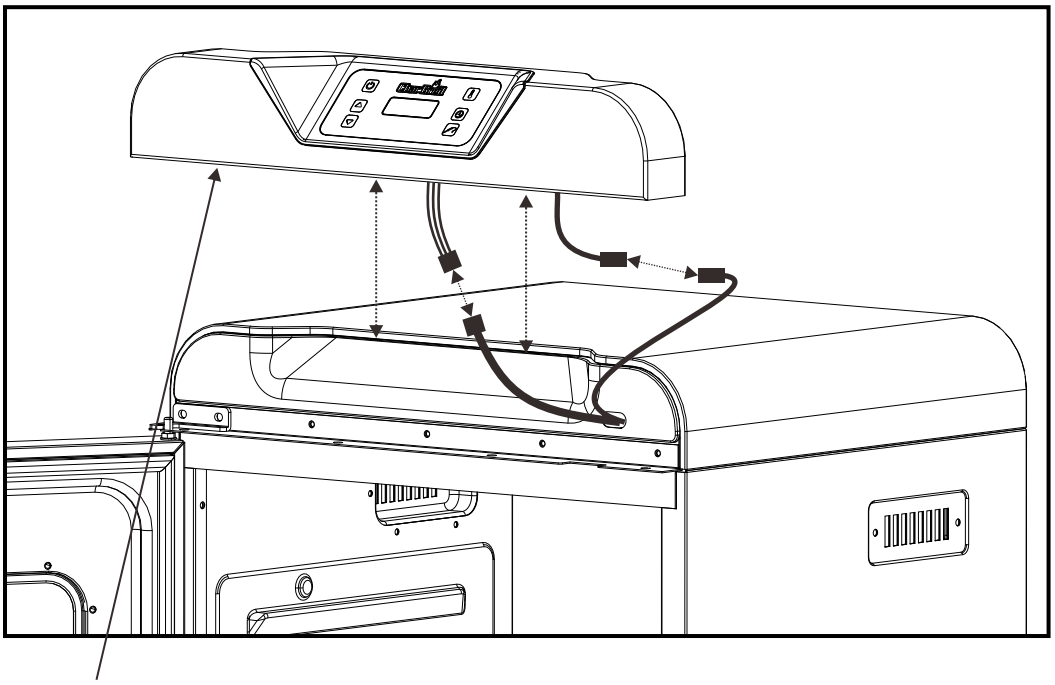

Control Panel Assembly
Montage du panneau de contrôle
Bedienfeld
Gruppo del pannello di controllo
Montering af kontrolpanel
Díl řídicího panelu

FIGURE 2C/ SCHÉMA 2C/ ABBILDUNG 2C/ FIGURA 2C/ FIGUR 2C/ OBRÁZEK 2C

Remove/ Replace Meat Probe Housing.
Enlevez et remplacez le logement de la sonde thermique.
Fleischsondengehäuse entfernen/ austauschen.
Rimuovere/Sostituire l'alloggiamento della sonda per carne.
Fjern/udskift stegetermometerhuset.
Sejměte kryt sondy na maso.

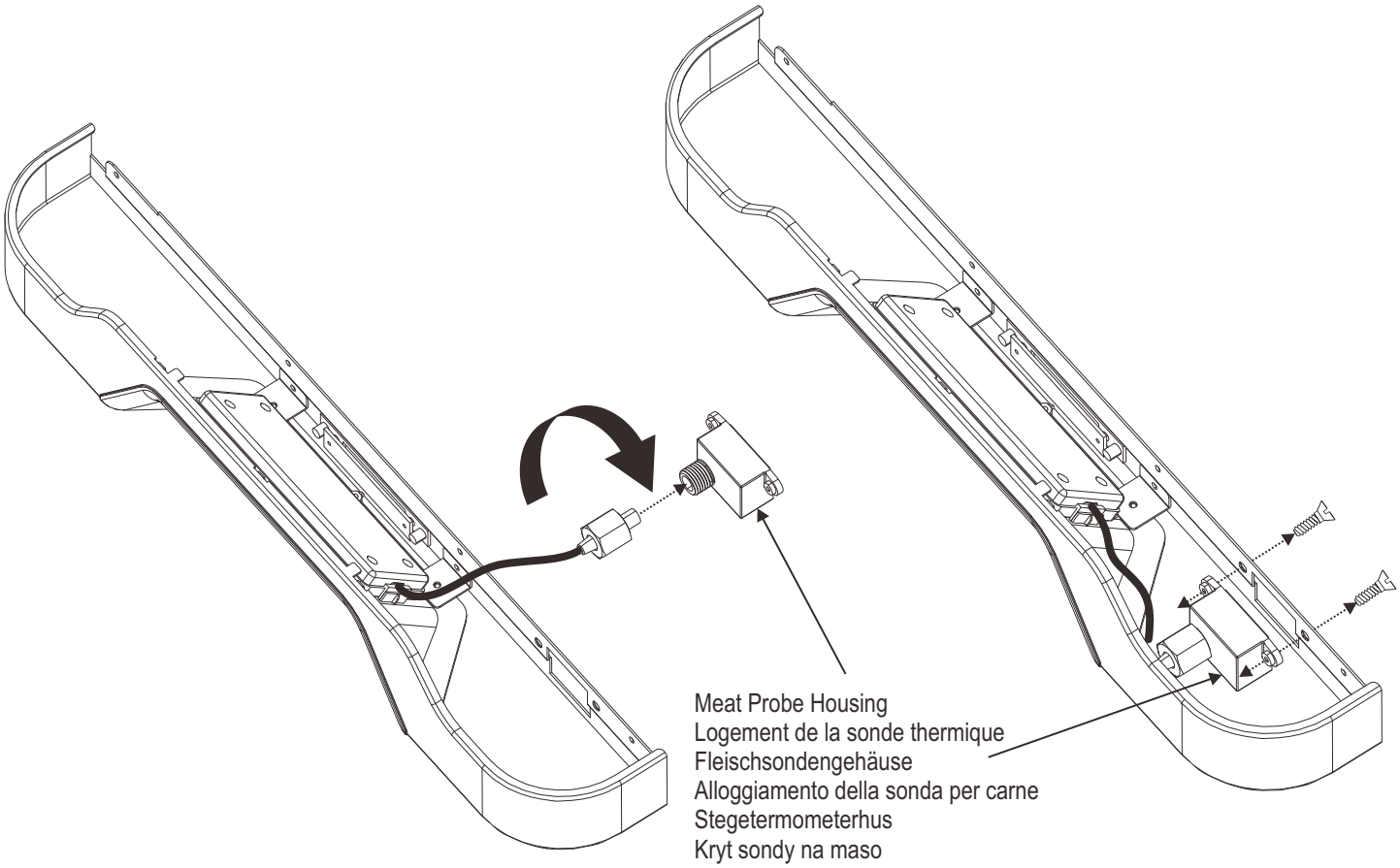

FIGURE 2D/ SCHÉMA 2D/ ABBILDUNG 2D/ FIGURA 2D/ FIGUR 2D/ OBRÁZEK 2D

Remove/ Replace Clips.
Enlevez et remplacez les clips.
Clips entfernen/ austauschen.
Rimuovere/Sostituire le clip
Fjern/udskift klips
Odmontujte upínací úhelníky

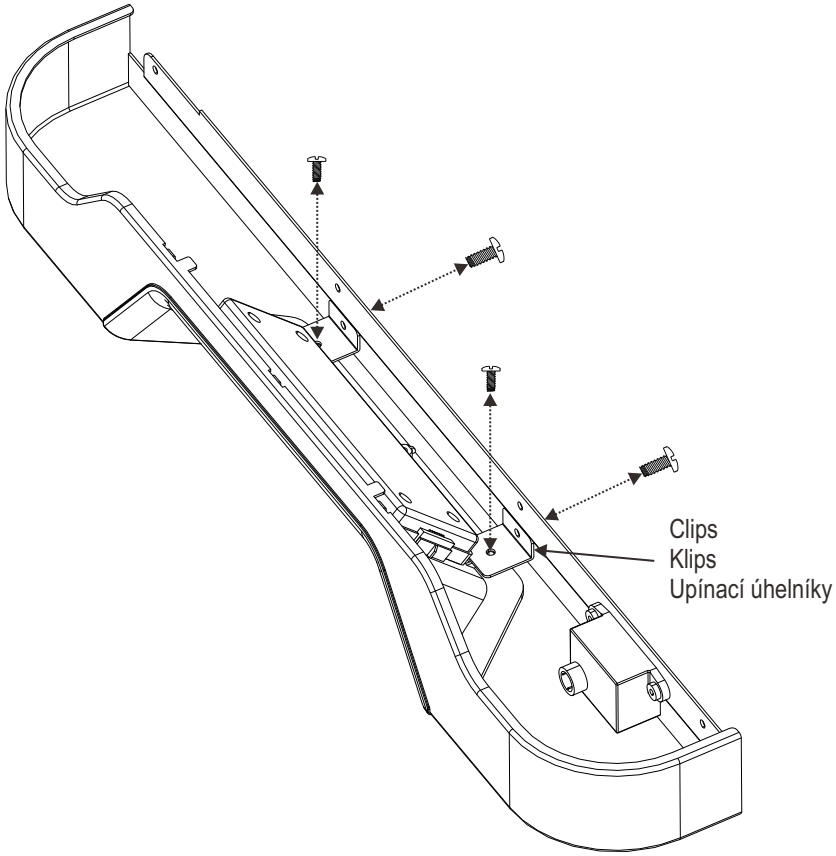

FIGURE 2E/ SCHÉMA 2E/ ABBILDUNG 2E/ FIGURA 2E/ FIGUR 2E/ OBRÁZEK 2E

Remove/ Replace Display Kit.
Enlevez et remplacez l'indicateur.
Display-Set entfernen/ austauschen.
Rimuovere/Sostituire il kit del display.
Fjern/udskift displaysættet.
Odmontujte soustavu displeje.

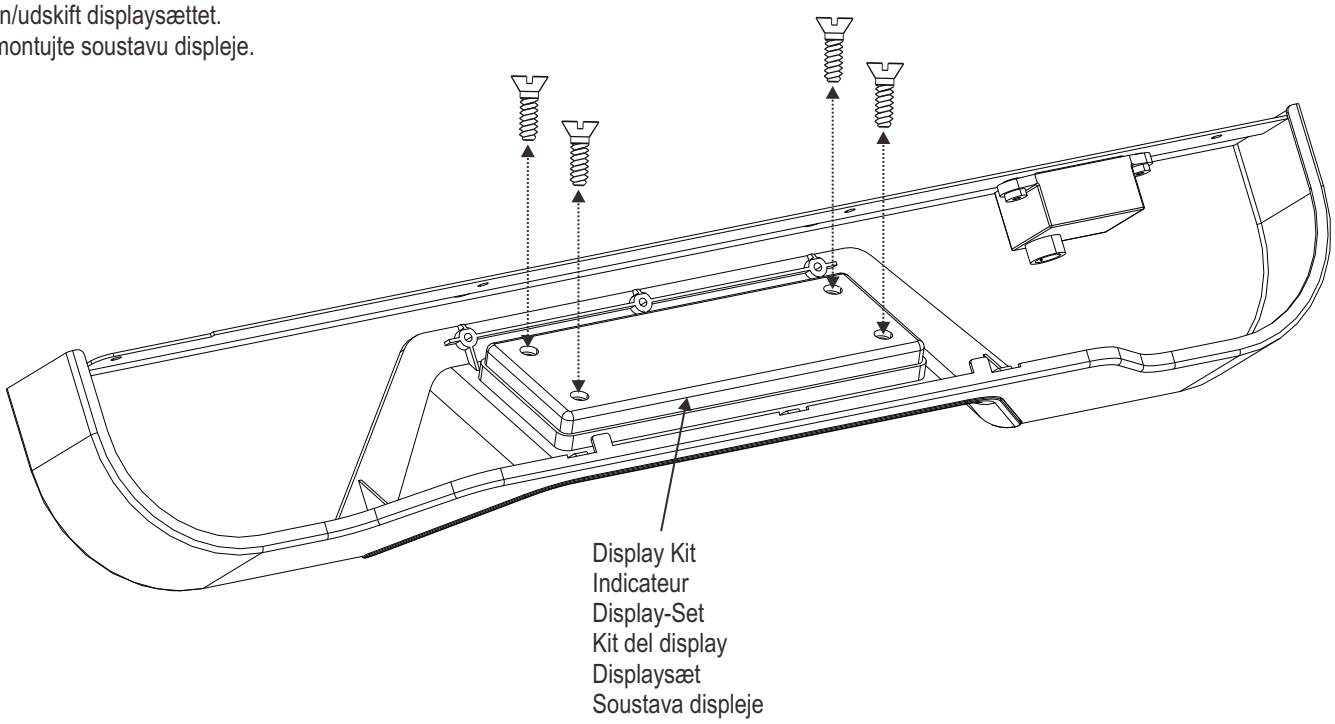

FIGURE 2F/ SCHÉMA 2F/ ABBILDUNG 2F/ FIGURA 2F/ FIGUR 2F/ OBRÁZEK 2F

Remove/ Replace Bumper and Display Housing.
Enlevez et remplacez le logement de l'indicateur et des protections.
Stoßfänger und Display-Gehäuse entfernen/ austauschen.
Rimuovere/Sostituire la protezione in gomma e l'alloggiamento del display.
Fjern/udskift stødfanger og displayhus.
Odmontujte ochranu a osazení displeje.

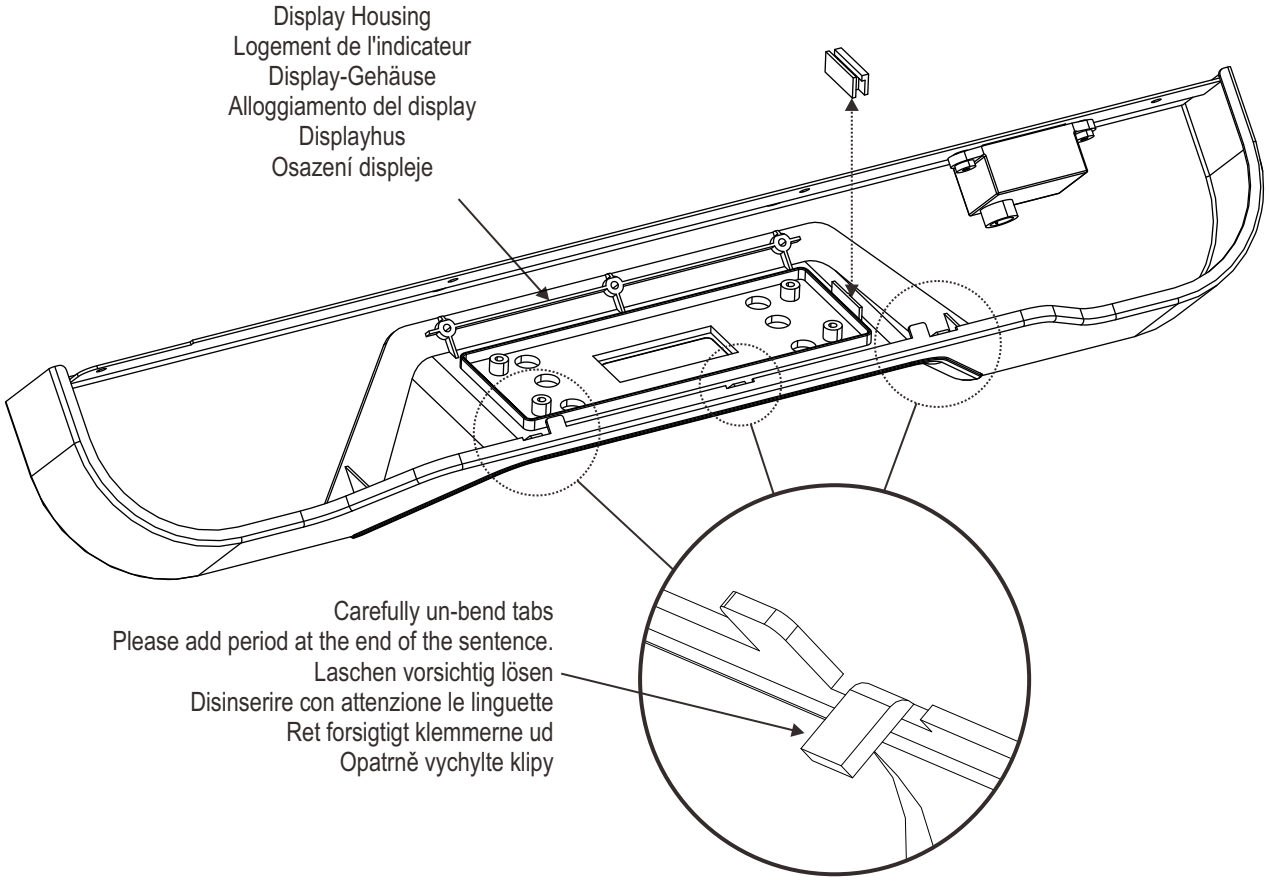

FIGURE 2G/ SCHÉMA 2G/ ABBILDUNG 2G/ FIGURA 2G/ FIGUR 2G/ OBRÁZEK 2G

Remove/ Replace Light.
Enlevez et remplacez l'éclairage.
Licht entfernen/ austauschen.
Rimuovere/Sostituire la luce.
Fjern/udskift lys.
Odmontujte světlo

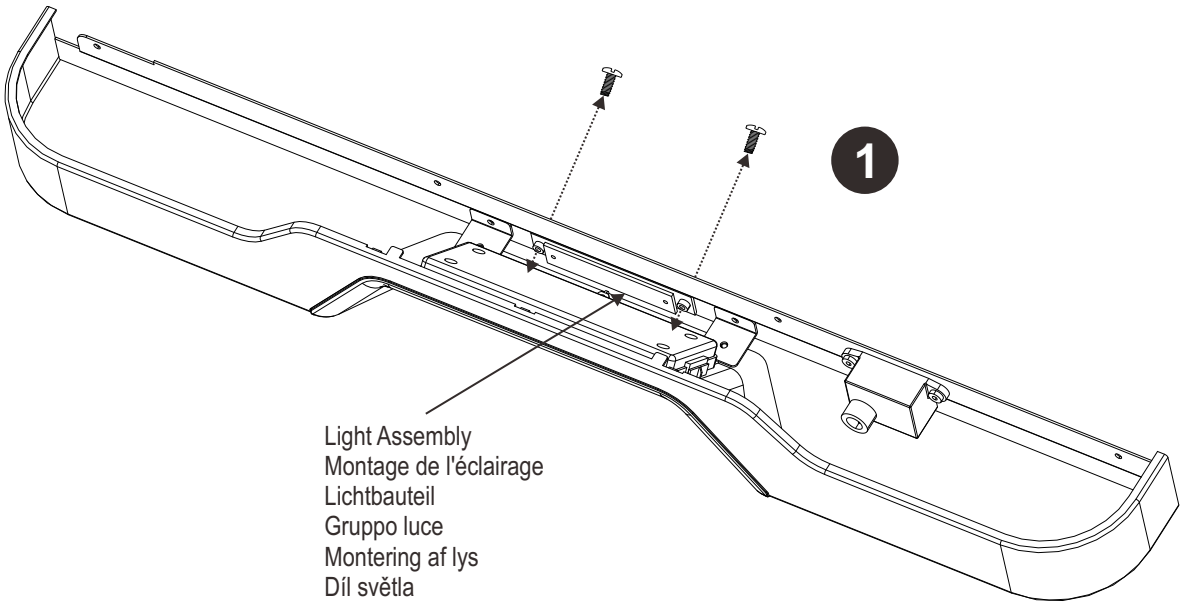

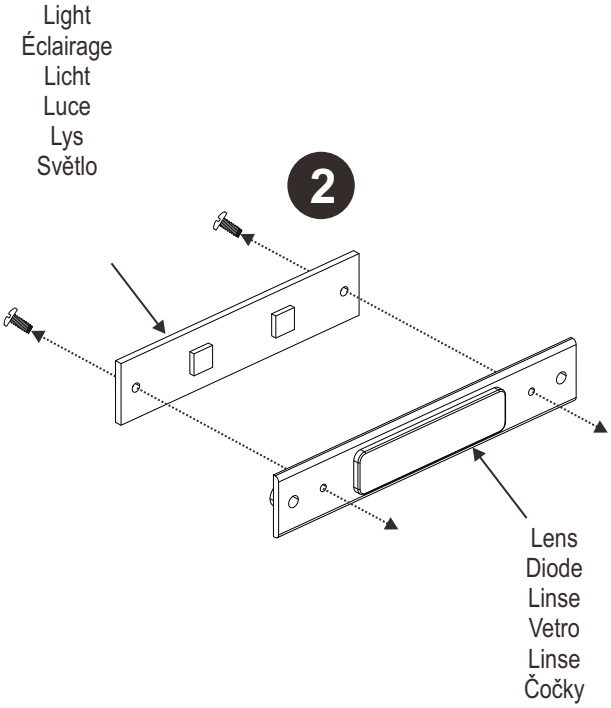

THERMOSTAT KIT ACCESS/ REPLACEMENT
ACCÈS/REMPLACEMENT DU THERMOSTAT
THERMOSTAT-SET ZUGANG/ AUSTAUSCH
ACCESSO/SOSTITUZIONE DEL KIT DEL TERMOSTATO
ADGANG TIL/UDSKIFTNING AF TERMOSTATSÆT
PŘÍSTUP K SOUSTAVĚ TERMOSTATU A JEJÍ ODMONTOVÁNÍ

FIGURE 3/ SCHÉMA 3/ ABBILDUNG 3/ FIGURA 3/ FIGUR 3/ OBRÁZEK 3

Remove/ Replace Thermostat Kit.
Enlevez et remplacez le thermostat.
Thermostat-Set entfernen/ austauschen.
Rimuovere/Sostituire il kit del termostato.
Fjern/udskift termostatsættet.
Odmontujte soustavu termostatu.

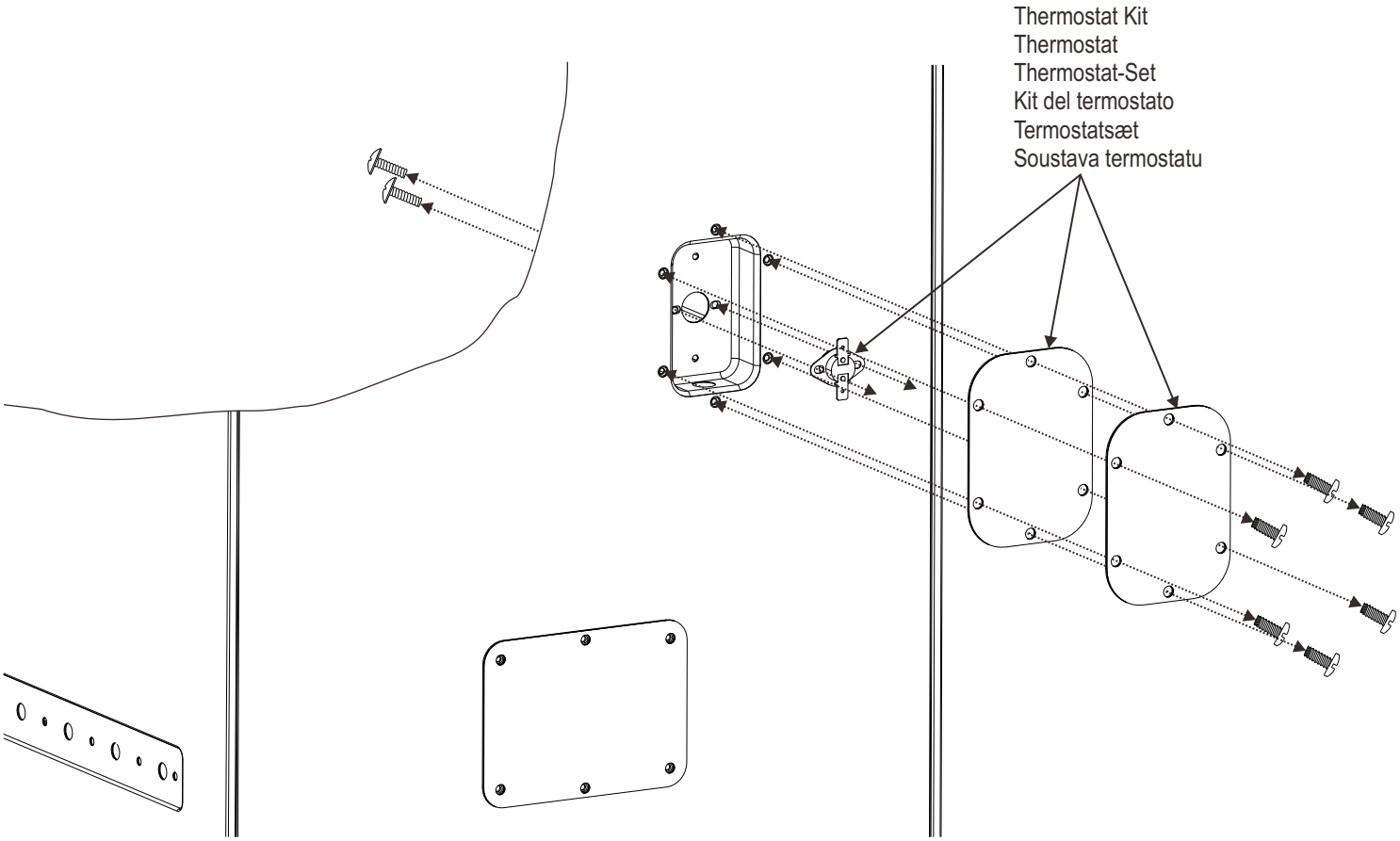

HEATING ELEMENT ACCESS/ REPLACEMENT
ACCÈS/REMPLACEMENT DE L'ÉLÉMENT DE CHAUFFAGE
HEIZELEMENT ZUGANG/ AUSTAUSCH
ACCESSO/SOSTITUZIONE DELL'ELEMENTO RISCALDANTE
ADGANG TILUDSKIFTNING AF VARMEELEMENT
PŘÍSTUP K TOPNÉ JEDNOTCE A JEJÍ ODMONTOVÁNÍ

FIGURE 4A/ SCHÉMA 4A/ ABBILDUNG 4A/ FIGURA 4A/ FIGUR 4A/ OBRÁZEK 4A

Remove/ Replace Heating Element Reflector.
Enlevez et remplacez le réflecteur de l'élément chauffant.
Heizelementreflektor entfernen/ austauschen.
Rimuovere/Sostituire il riflettore dell'elemento riscaldante.
Fjern/udskift varmeelementreflektor.
Odmontujte reflektor topné jednotky.

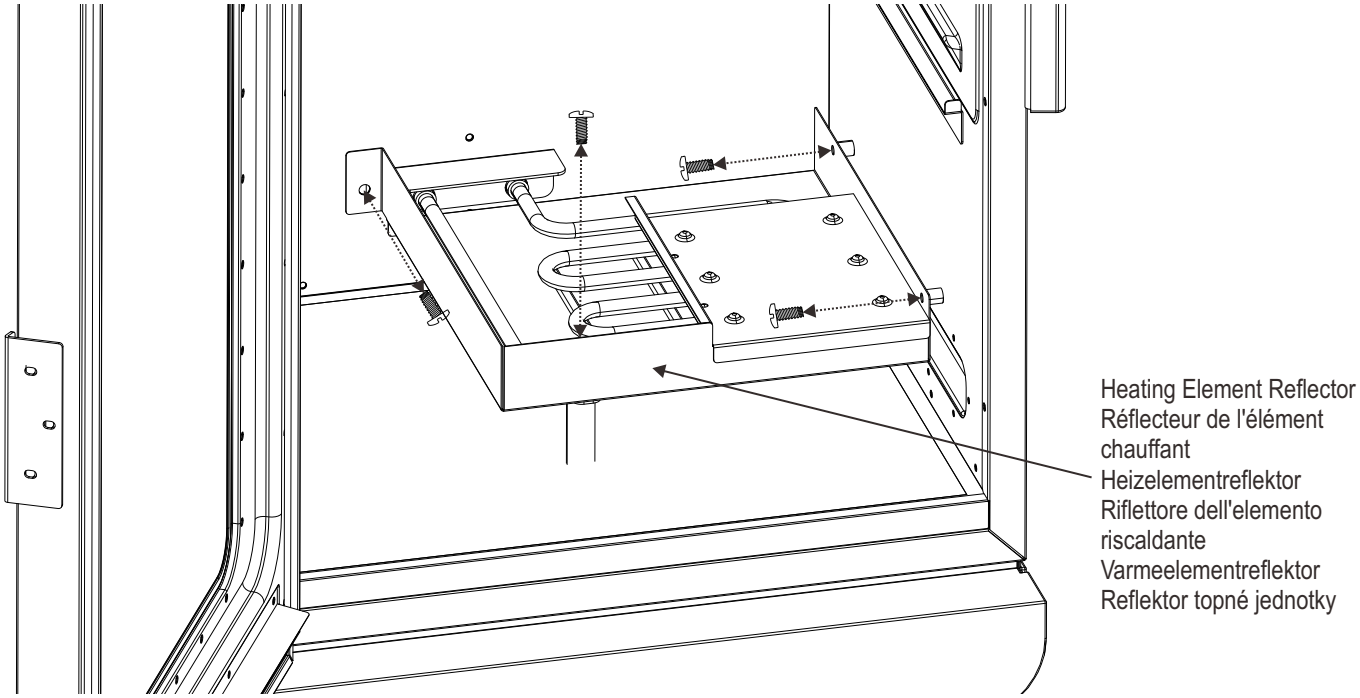

FIGURE 4B/ SCHÉMA 4B/ ABBILDUNG 4B/ FIGURA 4B/ FIGUR 4B/ OBRÁZEK 4B

Remove/ Replace Heating Element Back Housing Kit.
Enlevez et remplacez le logement arrière de l'élément chauffant.
Heizelement rückwärtiges Gehäuse-Set entfernen/ austauschen.
Rimuovere/Sostituire il kit di alloggiamento posteriore dell'elemento riscaldante.
Fjern/udskift bagstykkerne til varmeelementet.
Odmontujte zadní díl osazení topné jednotky.

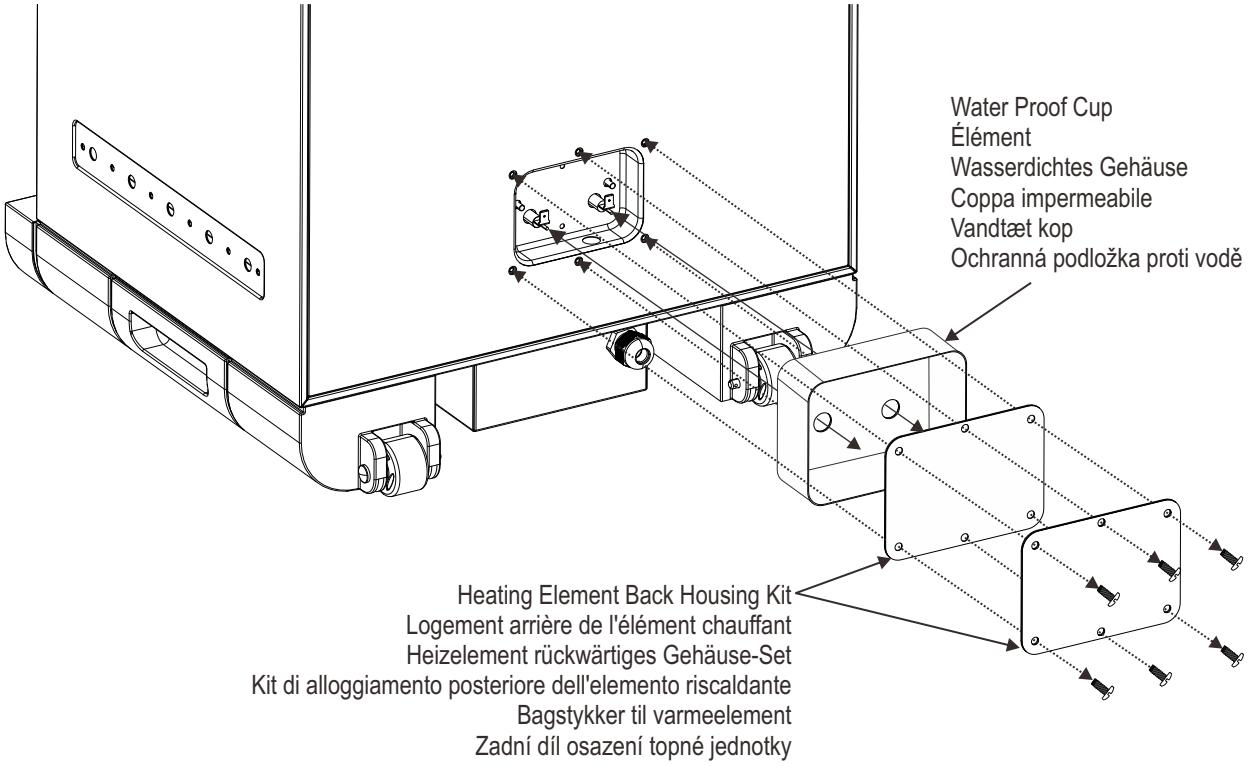

FIGURE 4C/ SCHÉMA 4C/ ABBILDUNG 4C/ FIGURA 4C/ FIGUR 4C/ OBRÁZEK 4C

Remove/ Replace Heating Element.
Enlevez et remplacez l'élément chauffant.
Heizelement entfernen/ austauschen.
Rimuovere/Sostituire l'elemento riscaldante.
Fjern/udskift varmeelementet.
Odmontujte topnou jednotku.

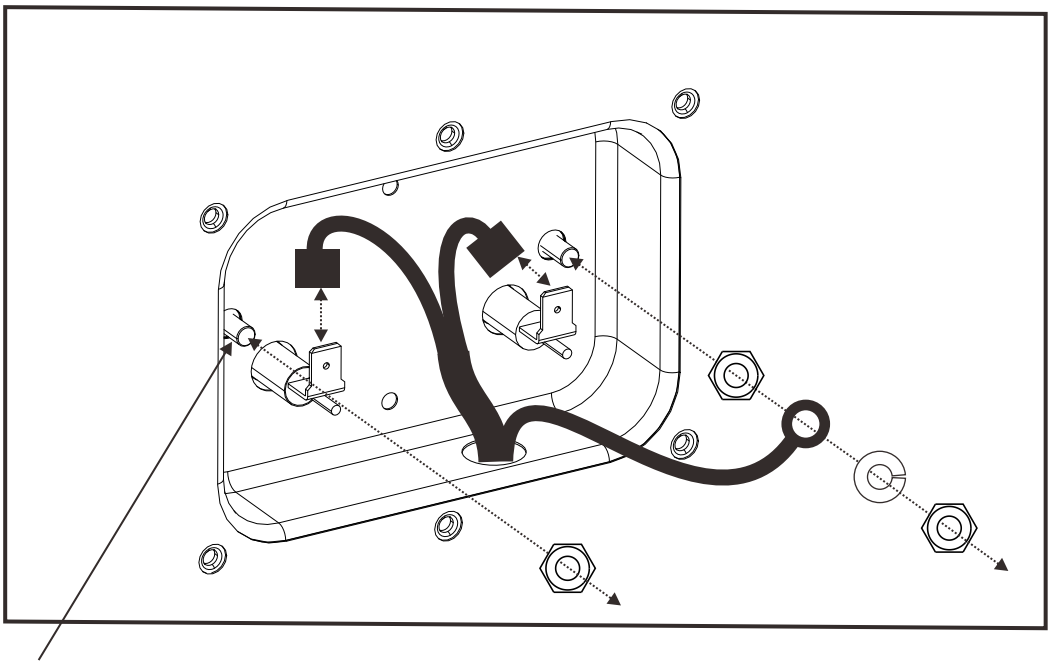

FIGURE 4D/ SCHÉMA 4D/ ABBILDUNG 4D/ FIGURA 4D/ FIGUR 4D/ OBRÁZEK 4D

Remove/ Replace Heating Element.
Enlevez et remplacez l'élément chauffant.
Heizelement entfernen/ austauschen.
Rimuovere/Sostituire l'elemento riscaldante.
Fjern/udskift varmeelementet.
Odmontujte topnou jednotku.

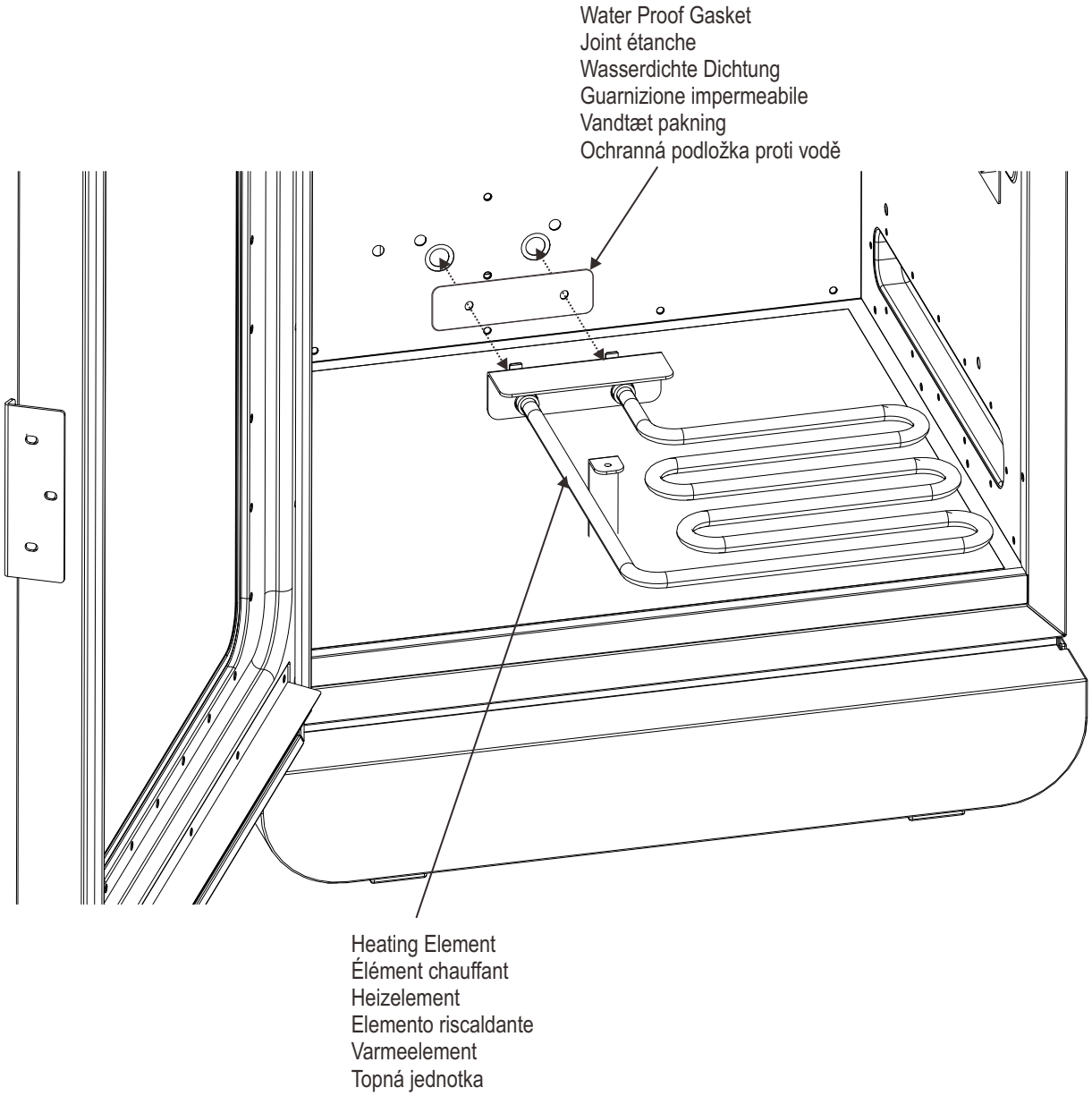

POWER CONTROL BOARD ACCESS/ REPLACEMENT
ACCÈS/REMPLACEMENT DE L'ALIMENTATION
LEISTUNGSSTEUERPLATINE ZUGANG/ AUSTAUSCH
ACCESSO/SOSTITUZIONE DEL QUADRO ELETTRICO DI COMANDO
ADGANG TIL/UDSKIFTNING AF STRØMSTYRINGSENHED
PŘÍSTUP K NAPÁJECÍ ŘÍDICÍ JEDNOTCE A JEJÍ ODMONTOVÁNÍ

FIGURE 5A/ SCHÉMA 5A/ ABBILDUNG 5A/ FIGURA 5A/ FIGUR 5A/ OBRÁZEK 5A

Remove/ Replace Grease Tray.
Enlevez et remplacez le bac de récupération des graisses.
Fettauffangschale entfernen/ austauschen.
Rimuovere/Sostituire del vassoio raccogli grassi.
Fjern/udskift fedtbakken.
Vysuňte odkapávací plech.

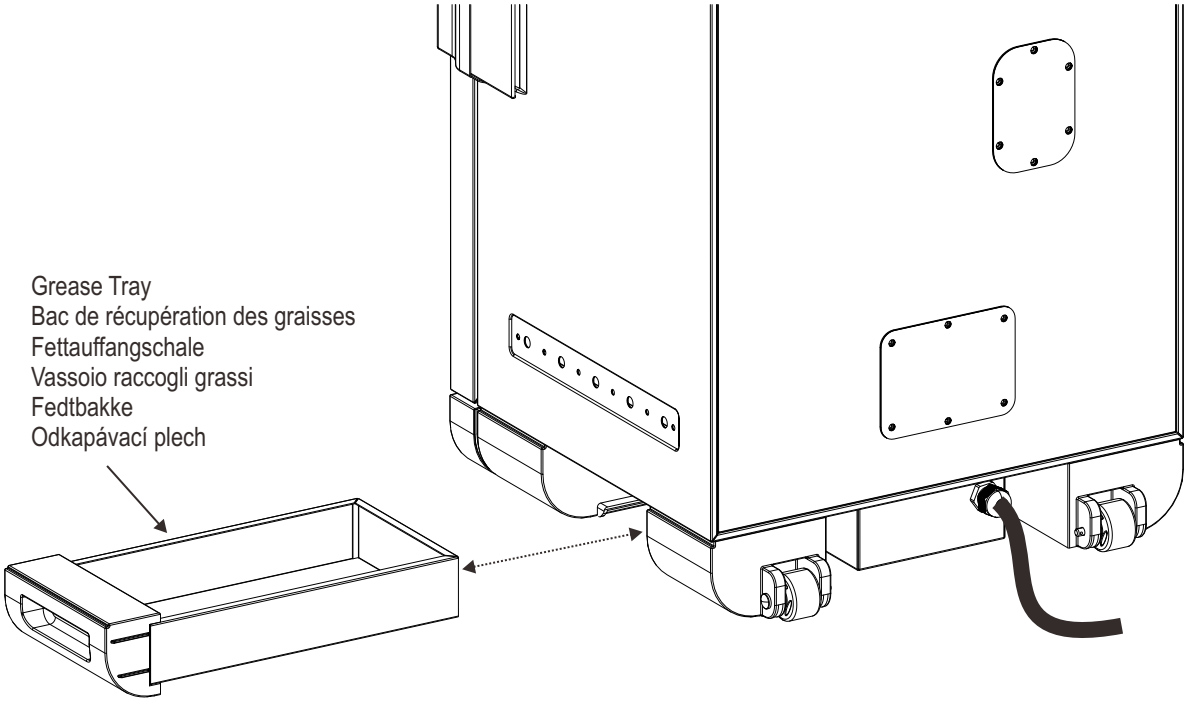

FIGURE 5B/ SCHÉMA 5B/ ABBILDUNG 5B/ FIGURA 5B/ FIGUR 5B/ OBRÁZEK 5B

Remove/ Replace Power Board Housing.
Remove/ Replace the green power wire (Figure 5C).
Enlevez et remplacez le fil d'alimentation bleu au niveau de Cn1.
Enlevez et remplacez le fil d'alimentation marron au niveau de Cn3.
Steuerplatinengehäuse entfernen/ austauschen.
Grünes Stromkabel ersetzen/ austauschen (Abbildung 5C).
Rimuovere/Sostituire l'alloggiamento del quadro elettrico.
Rimuovere/Sostituire il cavo elettrico verde (Figura 5C).
Fjern/udskift strømstyringshuset.
Fjern/udskift det grønne strømkabel (Figur 5C).
Odmontujte soustavu napájecí jednotky.
Odpojte zelený napájecí kabel (obrázek 5C).

FIGURE 5C/ SCHÉMA 5C/ ABBILDUNG 5C/ FIGURA 5C/ FIGUR 5C/ OBRÁZEK 5C

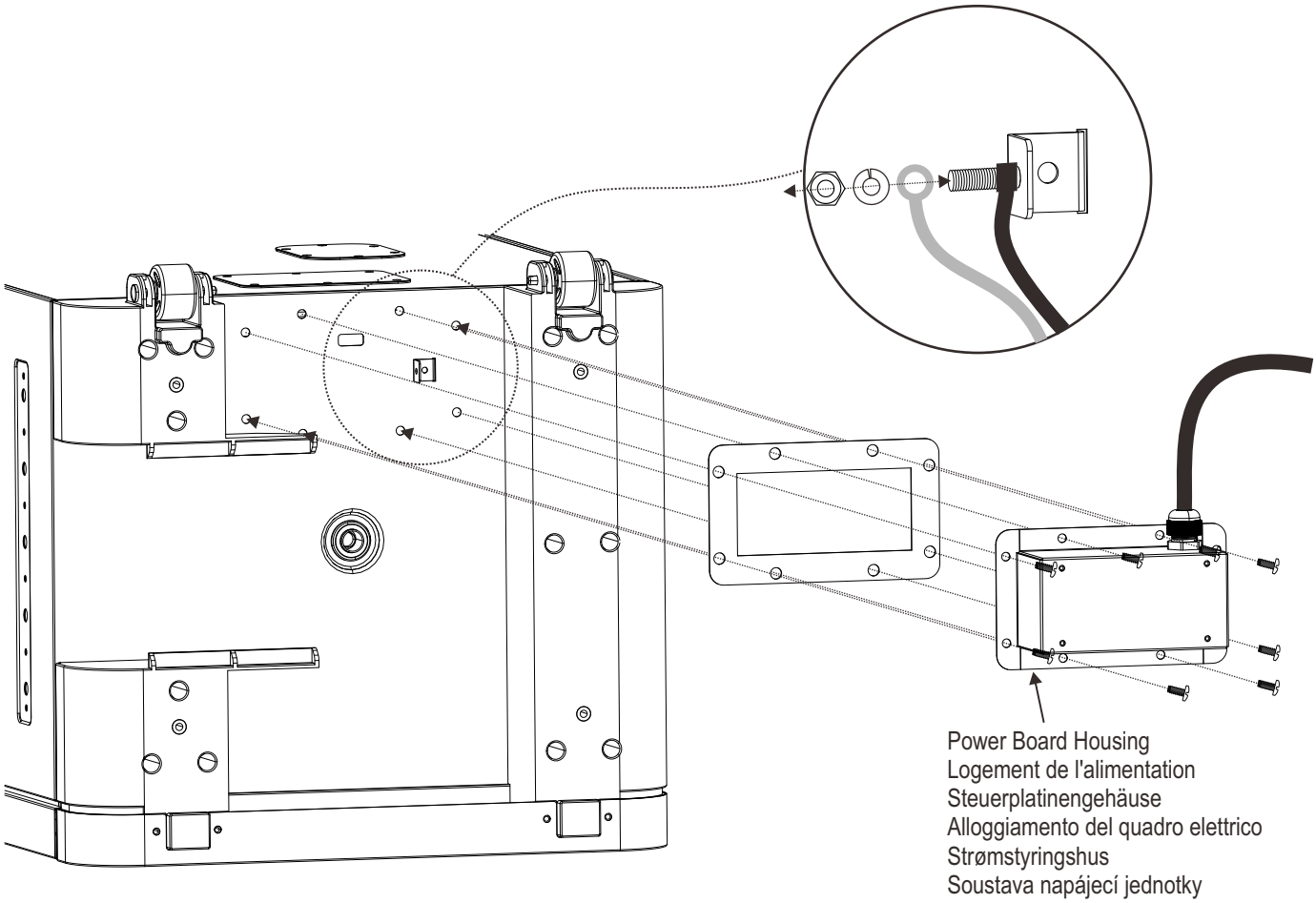

FIGURE 5D/ SCHÉMA 5D/ ABBILDUNG 5D/ FIGURA 5D/ FIGUR 5D/ OBRÁZEK 5D

Remove/ Replace the blue power wire at Cn1 .
Remove/ Replace the brown power wire at Cn3.
Enlevez et remplacez le fil d'alimentation bleu au Cn1.
Enlevez et remplacez le fil d'alimentation brun au Cn3.
Blaues Stromkabel bei CN1 ersetzen/ austauschen.
Braunes Stromkabel bei CN3 ersetzen/ austauschen.
Rimuovere/Sostituire il cavo elettrico blu in posizione Cn1.
Rimuovere/Sostituire il cavo elettrico marrone in posizione Cn3.
Fjern/udskift det røde strømkabel til CN1.
Fjern/udskift det brune strømkabel til Cn3.
Odpojte modrý napájecí kabel od konektoru Cn1.
Odpojte hnědý napájecí kabel od konektoru Cn3.

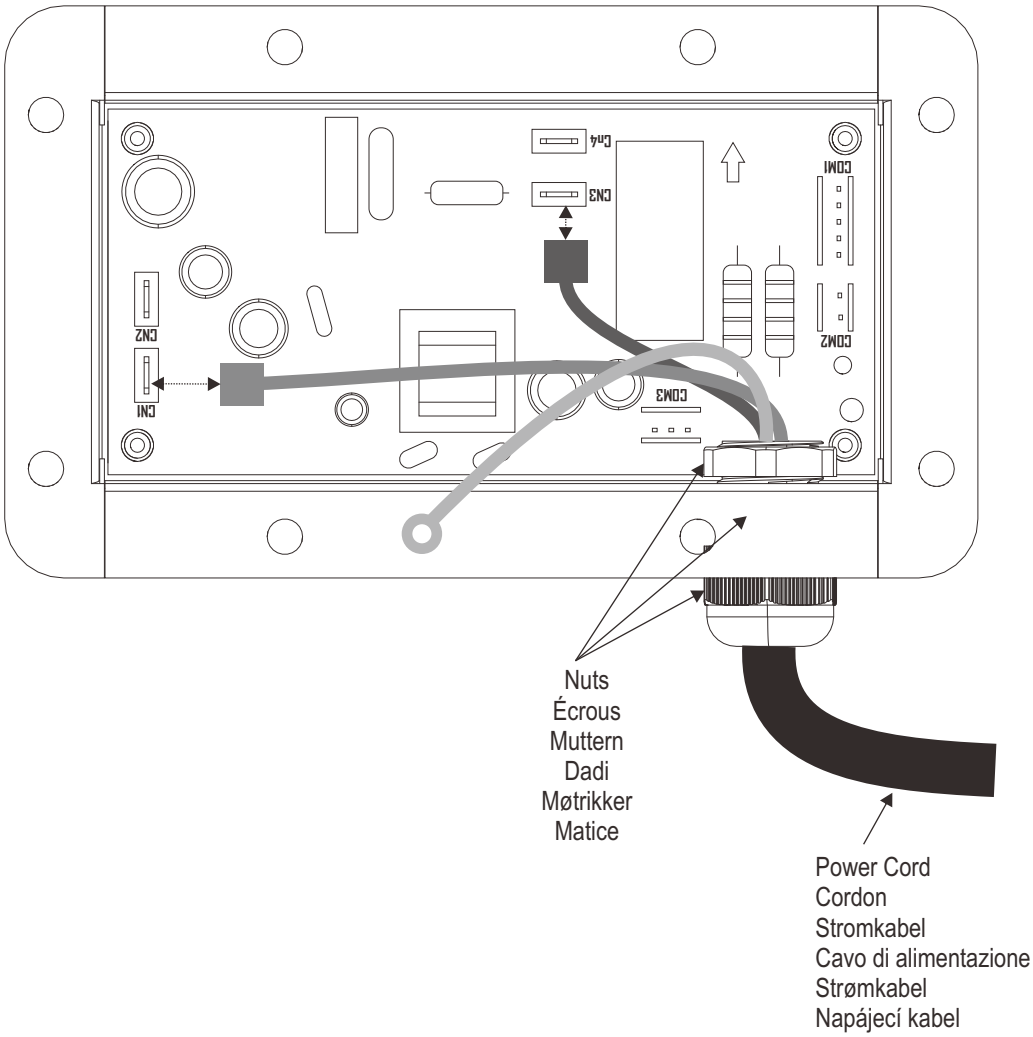

FIGURE 5E/ SCHÉMA 5E/ ABBILDUNG 5E/ FIGURA 5E/ FIGUR 5E/ OBRÁZEK 5E

Remove/ Replace 2 black wires at CN2 and Cn4.
Remove/ Replace the bundles of wires at COM1 (5 pins), COM2 (2 pins) and COM3 (3 pins).
Enlevez et remplacez les deux fils noirs au niveau de CN2 et de Cn4.
Enlevez et remplacez les faisceaux de fils au niveau de COM1 (5 broches) et de COM3 (3 broches).
2 schwarze Kabel bei CN2 und CN4 entfernen/ austauschen.
Kabelbündel bei COM1 (5 Stifte), COM2 (2 Stifte) und COM3 (3 Stifte) ersetzen/ austauschen.
Rimuovere/Sostituire i 2 cavi neri in posizione CN2 e CN4.
Rimuovere/Sostituire i conduttori a fascio di cavi in posizione COM1 (5 pin), COM2 (2 pin) e COM3 (3 pin).
Fjern/udskift 2 sorte kabler til CN2 og CN4.
Fjern/udskift kabelbundtet til COM1 (5 ben), COM (2 ben) og COM3 (3 ben).
Odpojte modrý napájecí kabel od konektoru Cn1.
Odpojte hnědý napájecí kabel od konektoru Cn3.
Odpojte dva černé kabely od konektorů CN2 a Cn4.
Odpojte svazek kabelů od portů COM1 (5kolíkový), COM2 (2kolíkový) a COM3 (3kolíkový).

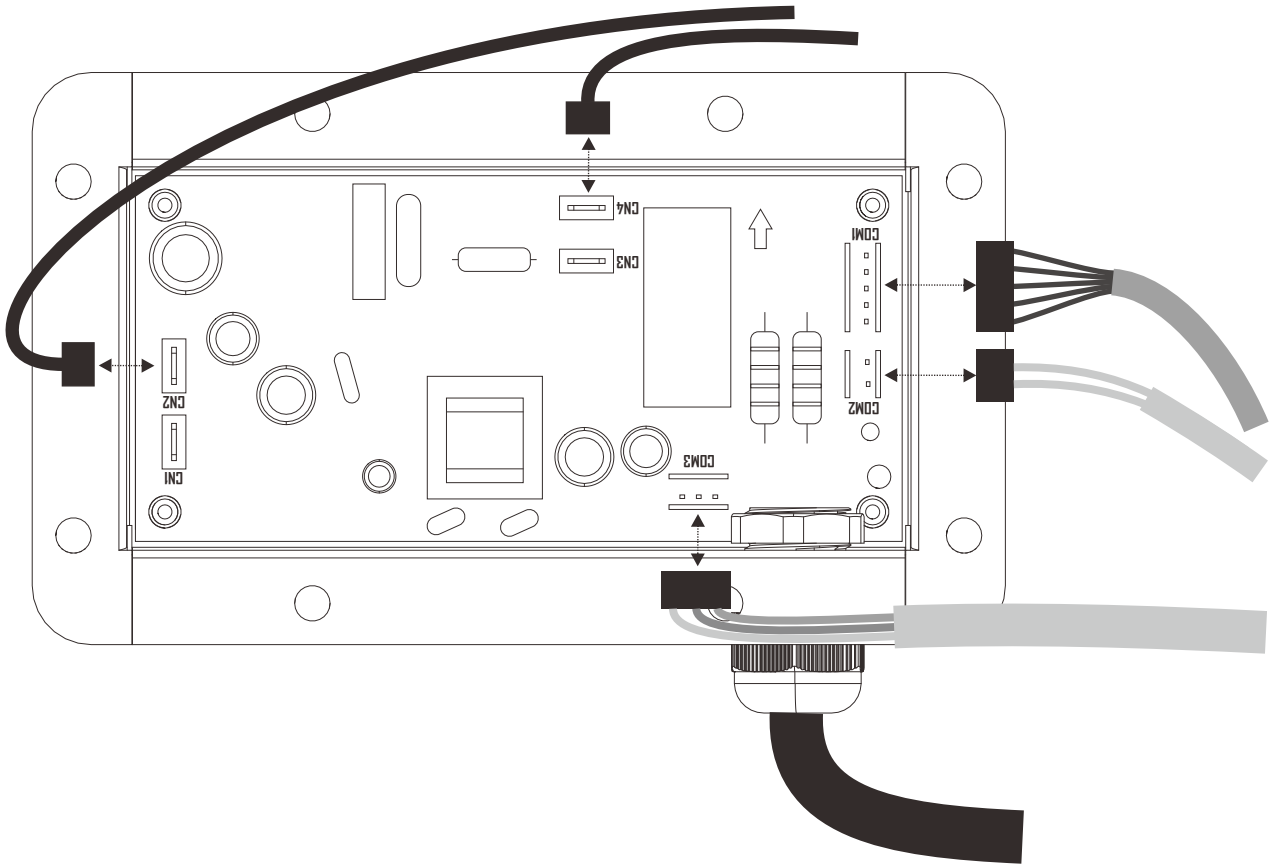

FIGURE 5F/ SCHÉMA 5F/ ABBILDUNG 5F/ FIGURA 5F/ FIGUR 5F/ OBRÁZEK 5F

Remove/ Replace the Power Control Board.
Enlevez et remplacez le panneau de contrôle électrique.
Leistungssteuerplatine entfernen/ austauschen.
Rimuovere/Sostituire il quadro elettrico di comando.
Fjern/udskift strømstyringsenheden.
Odmontujte napájecí řídicí jednotku.

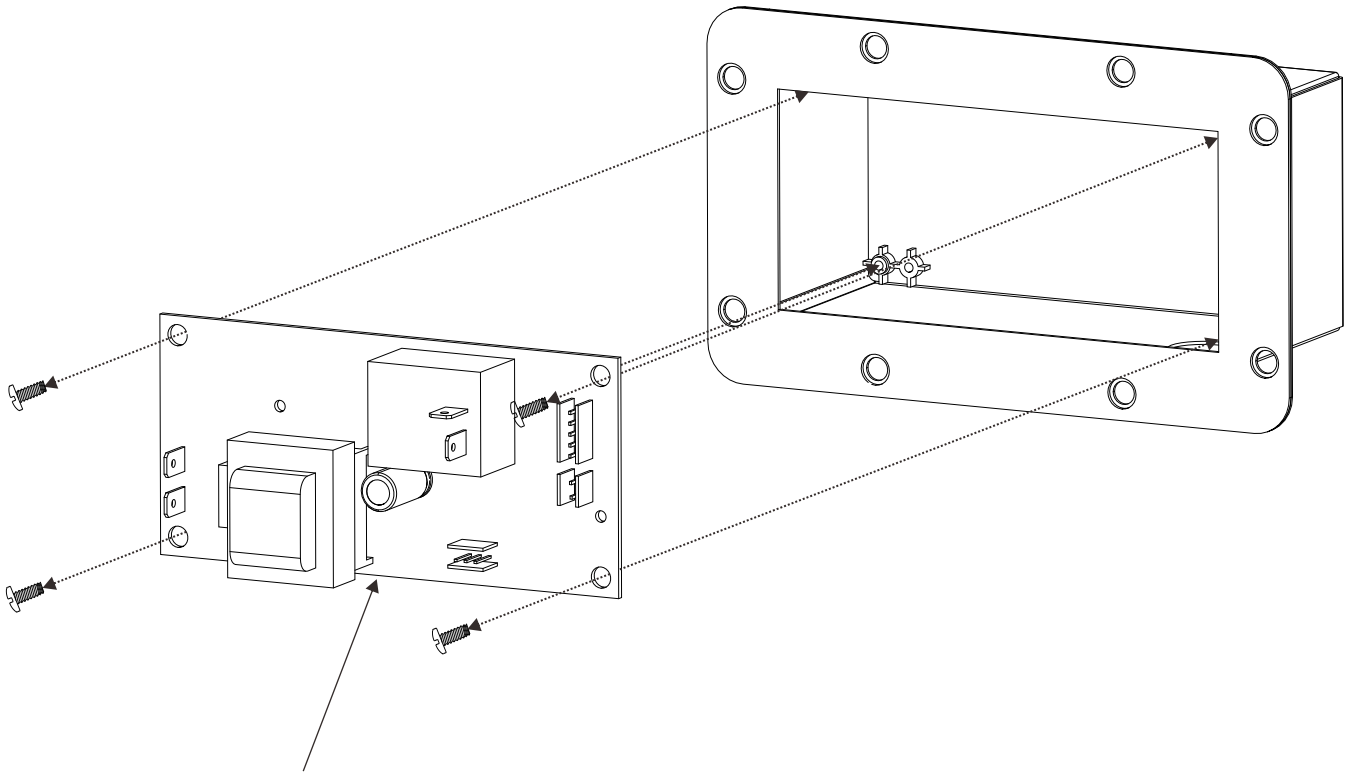

Power Control Board
Panneau de contrôle électrique
Leistungssteuerplatine
Quadro elettrico di comando
Strømstyringsenhed
Napájecí řídicí jednotka